PM-800 配 線 図

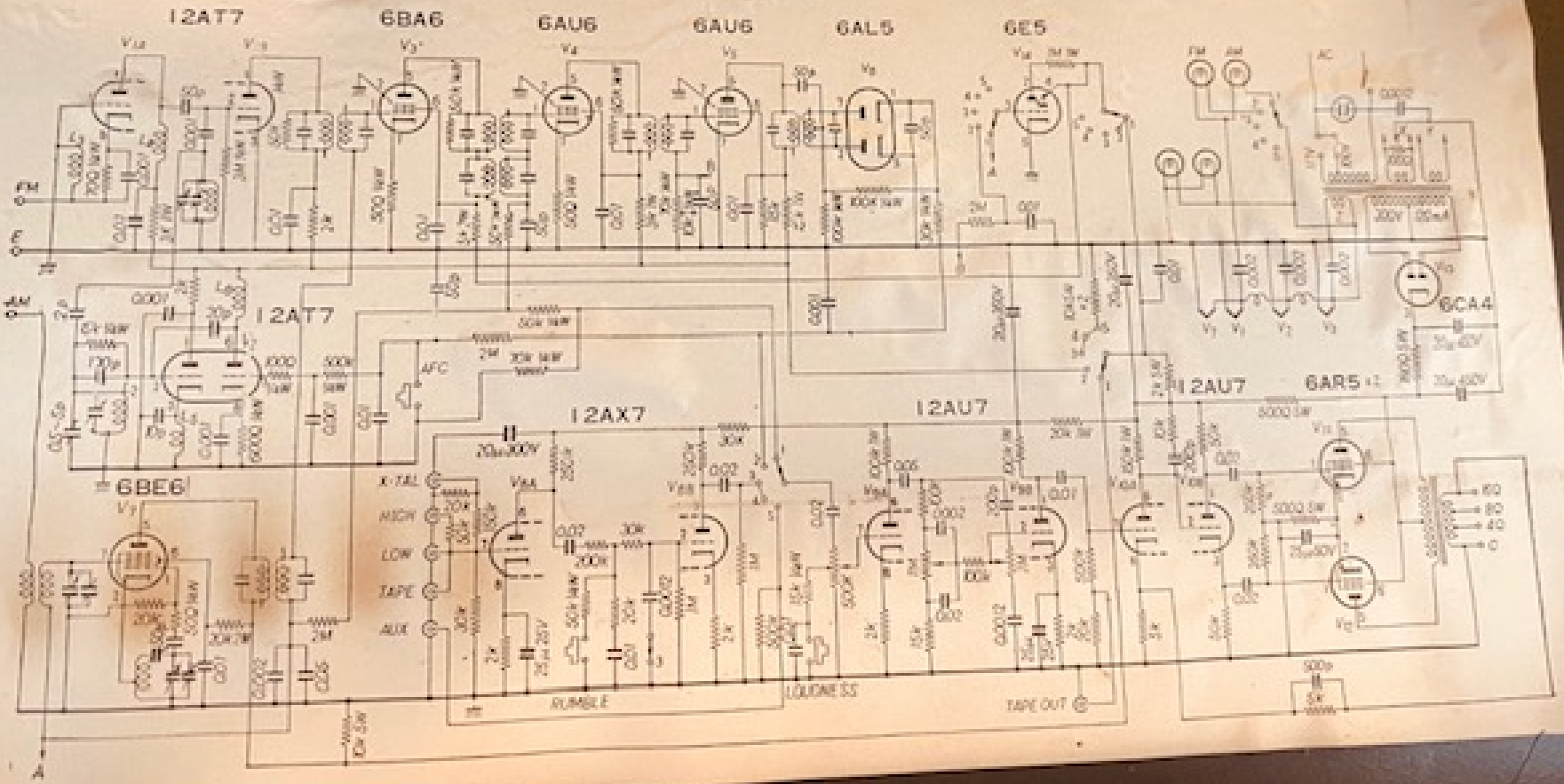
12AT7
6BA6
6AU6
6AU6
6AL5
6E5
12AT7
6CA4
12AU7
6AR5
12AX7
12AU7
6BE6
AFC
X-TAL
HIGH
LOW
TAPE
AUX
RUMBLE
LOUDNESS
TAPE OUT
FM
AM
AC
300V
100mA
60
80
40
0