配　線　図

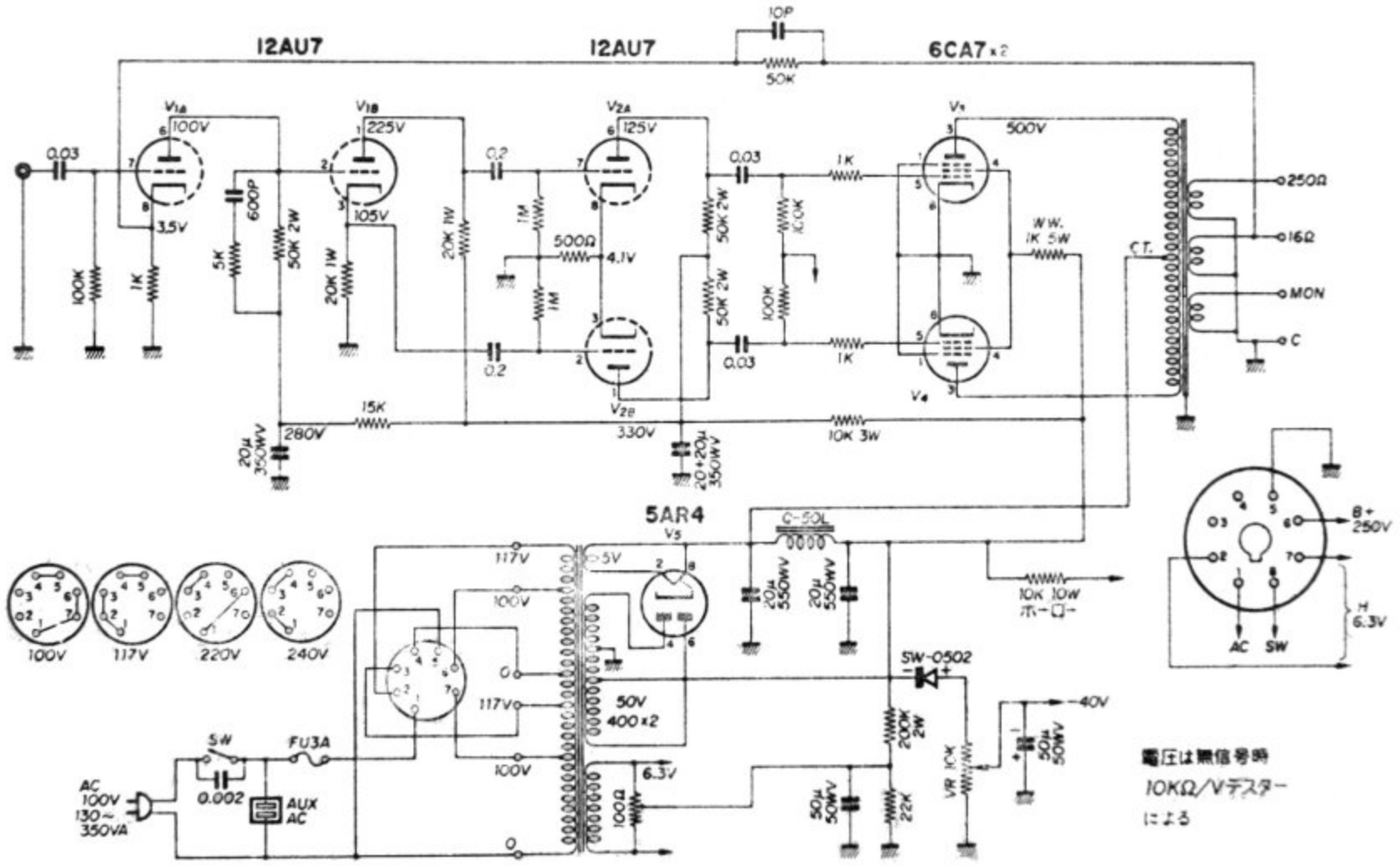
12AU7
12AU7
6CA7×2
10P
50K
V1A
100V
V1B
225V
V2A
125V
V2B
330V
V3
500V
V4
V5
5AR4
0.03
3.5V
600P
5K
50K 2W
20K 1W
105V
20K 1W
0.2
1M
500Ω
4.1V
1M
0.2
50K 2W
50K 2W
0.03
100K
1K
0.03
1K
W.W.
1K 5W
C.T.
250Ω
16Ω
MON
C
100K
1K
15K
280V
20μ
350WV
10K 3W
20+20μ
350WV
C-50L
20μ
550WV
20μ
550WV
10K 10W
ホーム
B+
250V
H
6.3V
AC
SW
100V
117V
220V
240V
117V
100V
0
117V
100V
0
50V
400×2
6.3V
100Ω
SW-0502
200K
2W
VR 10K
40V
50μ
50WV
50μ
50WV
22K
SW
FU3A
0.002
AUX
AC
AC
100V
130~
350VA
電圧は無信号時
10KΩ/Vテスター
による
指定なき抵抗値は
1/2 W とする